TABELLA COLORI LANTERNA HANGAR MUSEUM
(indicativa)

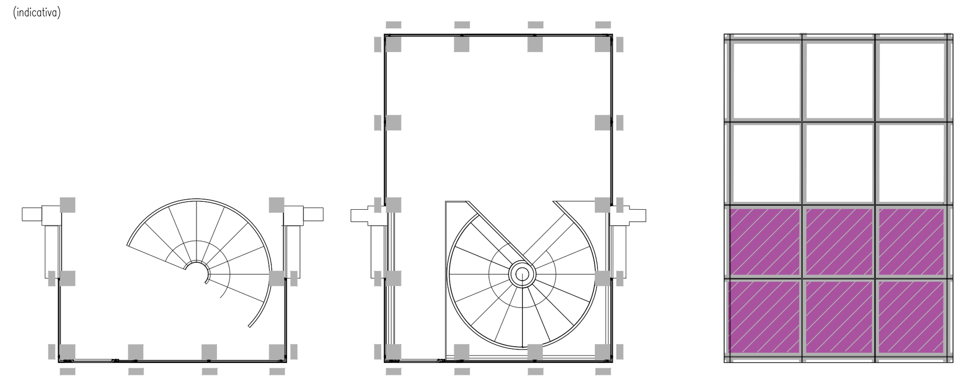

RAL 7038: struttura metallica lanterna e serramenti

RAL 7038/4001: panelli coibentati verticali e orizzontali

L.5 + L.10: RAL 7038
L.11 + L.12: RAL 7038 internamente; RAL 4001 esternamente
C.1 + C.2 + C.3 + C.4: RAL 7038 internamente; RAL 4001 esternamente

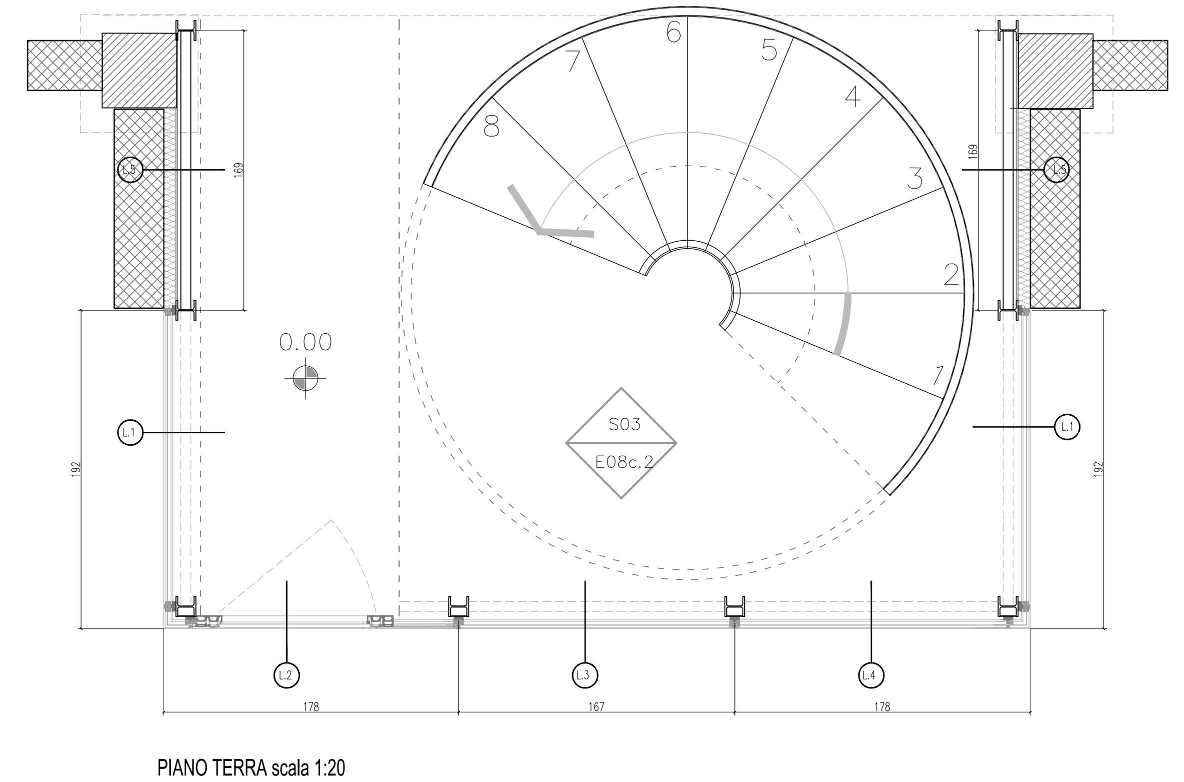

PIANO TERRA scala 1:20

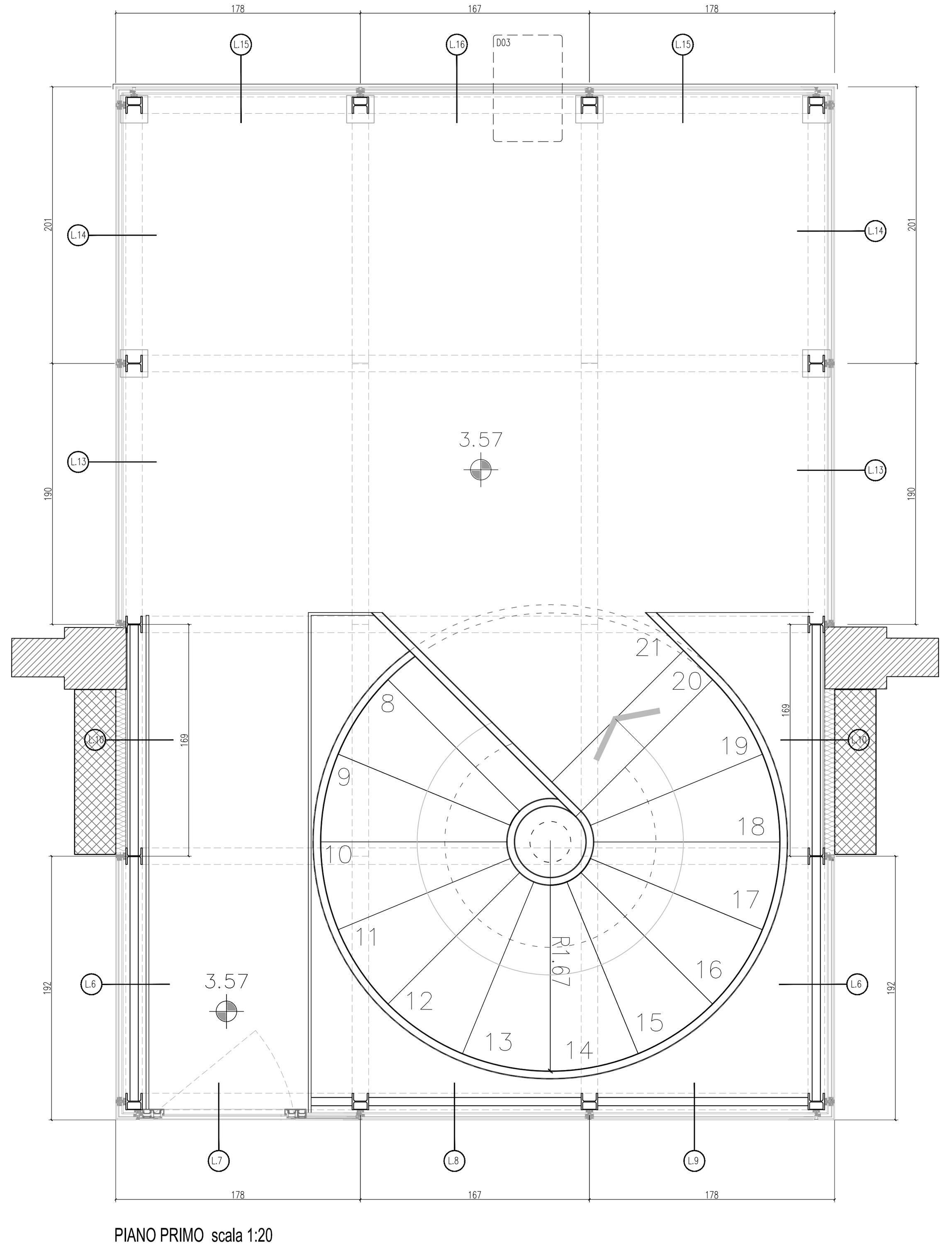

PIANO PRIMO scala 1:20

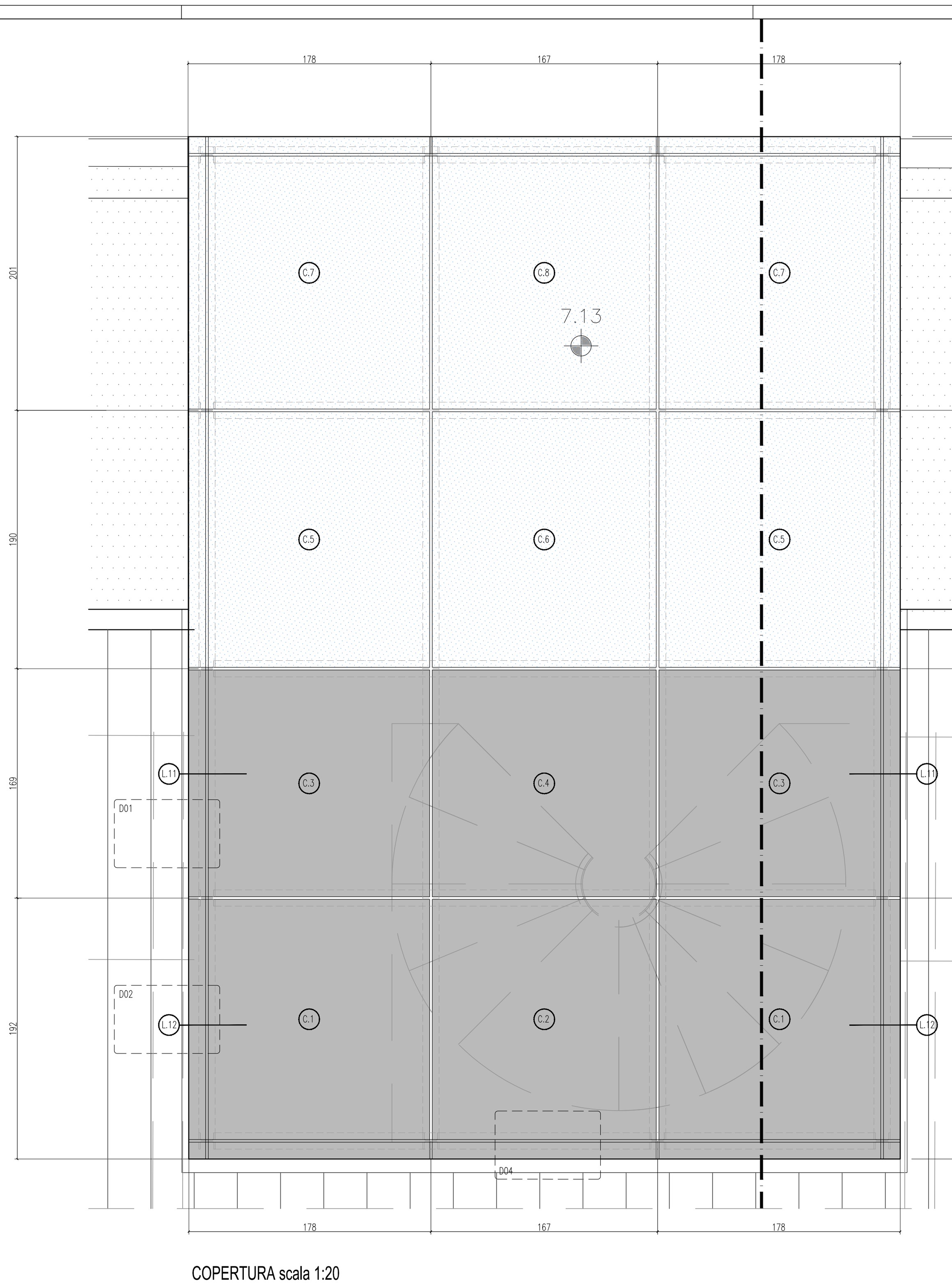

COPERTURA scala 1:20

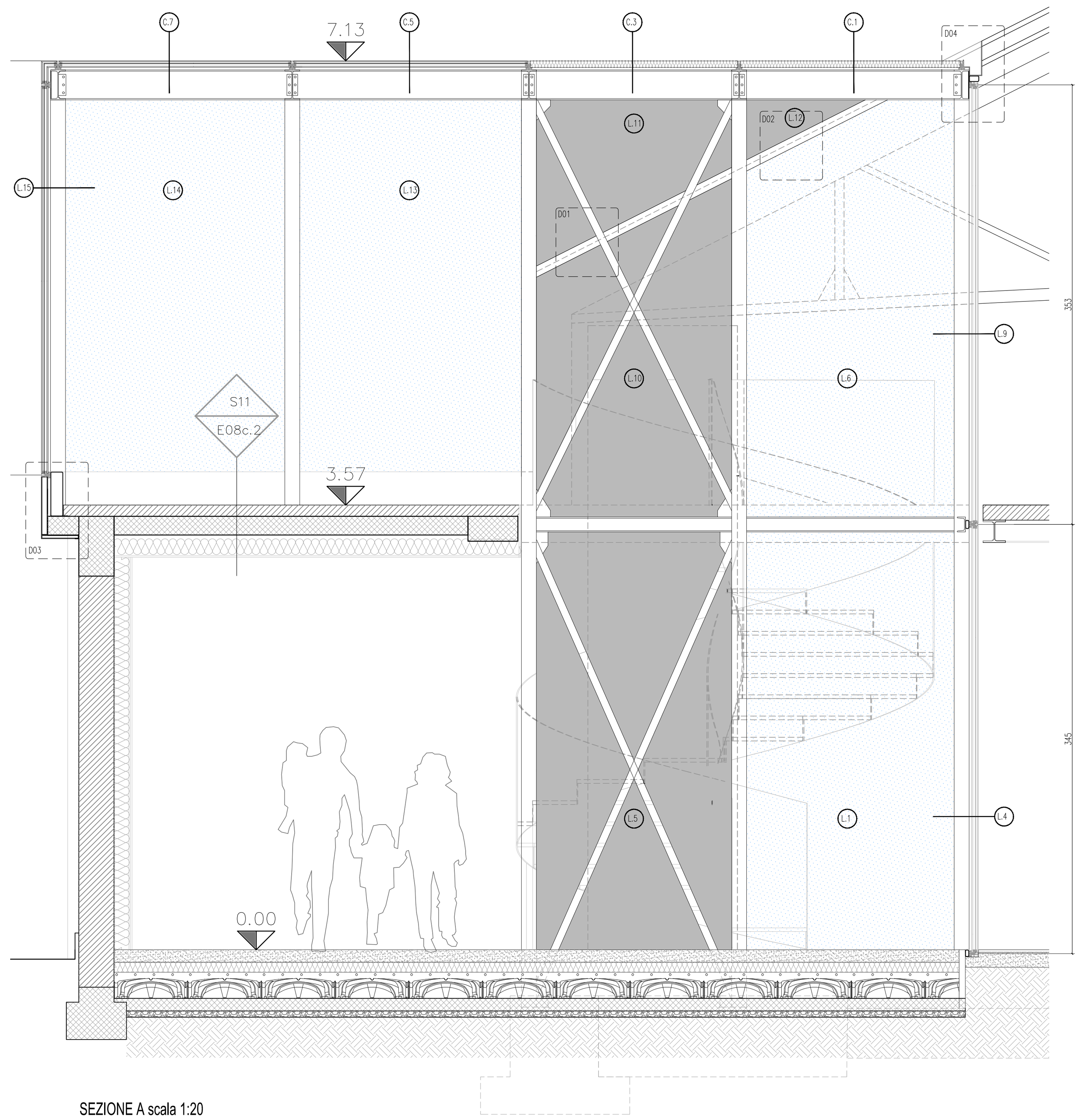

SEZIONE A scala 1:20

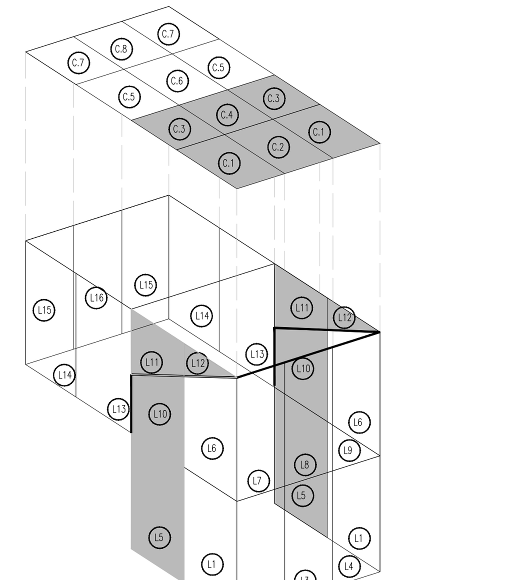

ASSONOMETRIA

CODICE SPECCHIATURE PARETI VERTICALI

CODICE SPECCHIATURE COPERTURA

DETTAGLIO NODO COSTRUTTIVO

Struttura (vedi tavole strutturali)
La sottostruttura portante sarà realizzata a montanti e traversi, con travi in acciaio, e verniciati (RAL 7038). Su di essi verranno fissati i profili in alluminio preasolati della serie SCHÜCO AOC 50 ST.SI SG (RAL 7038).Il sistema costruttivo prevede il fissaggio della struttura tramite saldatura o diretta inchiodatura sulla sottostruttura portante in acciaio.
I profili riportati saranno rivestiti da guarnizioni verticali ed orizzontali integrate di canaline di drenaggio.
La dimensione dei profilati della sottostruttura dovrà essere scelta in conformità al calcolo statico, mentre la larghezza del profilo da riportare sarà di 46 mm e quella delle guarnizioni 50 mm.

Isolamento termico
L'interruzione del ponte termico fra la parte strutturale interna e le copertine di chiusura esterne sarà realizzata mediante l'inserimento di un listello estruso di materiale sintetico termicamente isolante posto sulla parte interna del profilo di pressore copertina.Il valore del coefficiente di trasmittanza termica Uf della singola sezione, calcolato secondo UNI EN ISO 10077-2, o verificato in laboratorio secondo norme UNI EN ISO 12412-2 dovrà essere compreso tra 1,62÷0,86 W/m²K.Tali valori saranno raggiunti grazie alla conformazione delle guarnizioni e specifici nastri in schiuma che consentono ridurre moti convettivi ed irraggiamento. Il sistema costruttivo potrà accogliere tamponamenti vetrati di diverso spessore, da un minimo di 34 mm ad un massimo di 64 mm.

Drenaggio e ventilazione
Le guarnizioni interne saranno dotate di canaline ad altezze differenziate alla base delle sedi di alloggiamento dei vetri. L'eventuale acqua di infiltrazione o condensa verrà così drenata dal piano di raccolta del traverso su quello più basso del montante e da qui guidata fino alla base della costruzione. Il drenaggio e l'aerazione della sede del vetro avverranno dai quattro angoli di ogni singola specchiatura attraverso le parti verticali.

Guarnizioni e sigillanti
Le guarnizioni interne saranno sagomate in modo che, asportando una fustella centrale possano consentire l'aggancio di guarnizioni supplementari di spessore diverso, atte a compensare l'inserimento di tamponamenti di diverso spessore.Le giunzioni delle guarnizioni dovranno essere sigillate con l'apposito sigillante collante tipo SCHÜCO Art. Nr. 298 257.A garanzia dell'originalità tutte le guarnizioni dovranno essere marchiate in modo continuo riportando l'indicazione del numero dell'articolo ed il marchio del produttore.La tenuta esterna sarà garantita da una sigillatura tra i vetri di 20mm, impiegando un sigillante resistente ai raggi U.V.

Vetraggio
Il vetrocamera sarà composto da due lastre di vetro unite da uno speciale canalino distanziale largo 20 mm.Il canalino sarà disponibile in due versioni in funzione della prestazione termica richiesta come valore di tramittanza lineare Ψ del vetrocamera.
- Versione con un profilo in estruso d'alluminio unito negli angoli da apposite squadrette per garantire la continuità perimetrale, tale profilo sarà testato per garantire l'incollaggio strutturale dei vetri con uno spessore del sigillante di 6 mm.
- Versione con canalino in acciaio inox realizzato con unico giunto tramite accessorio previsto dal sistema costruttivo. La soluzione avrà prestazione di tenuta del gas presente nel vetrocamera secondo DIN 1279-3. Tale profilo sarà testato per garantire l'incollaggio strutturale dei vetri con uno spessore del sigillante di 6 mm.

Il fissaggio delle lastre è garantito da una serie di accessori metallici fissati direttamente alla struttura portante della facciata. Tali accessori si inseriranno all'interno del profilo di canalino, garantendo così il trattenimento meccanico delle lastre di vetro.Il numero degli accessori di fissaggio è in funzione delle grandezze dimensionali delle lastre di vetro. Gli accessori di fissaggio inferiori dovranno funzionare anche come supporti ed appoggi al peso dei tamponamenti vetrati. La tenuta sarà garantita da una sigillatura tra i vetri di 20 mm impiegando un sigillante resistente ai raggi U.V. o da apposita guarnizione siliconica dotata di giunzioni stampate a "L" o"T" e a croce.
La chiusura della fuga tra le lastre di vetro per il supporto della sigillatura verrà realizzata mediante l'utilizzo di una guarnizione speciale in PE. Le lastre di vetro saranno posate su appositi supporti di 10 cm di lunghezza.Per pesi del vetrocamera particolarmente elevati dovrà essere previsto il loro sostegno tramite idonei supporti per carichi maggiorati o supporti a croce fissati direttamente alla struttura (montanti e traversi) di facciata.

Prestazioni
Le prestazioni del sistema dovranno essere dimostrate con certificati rilasciati da laboratori autorizzati secondo le normative di seguito elencate:Tenuta all'aria UNI EN 12152 Tenuta all'acqua UNI EN 12154 Resistenza al vento UNI EN 13116
Per quanto riguarda le prestazioni acustiche il necessario valore di potere fonoisolante dovrà essere determinato in funzione della destinazione d'uso degli ambienti confinanti e delle prestazioni degli altri materiali componenti le pareti esterne sulla base di quanto previsto dal decreto D.P.C.M. del 5/12/97 sui requisiti passivi degli edifici.

N.B. L'ancoraggio del serramento alla struttura metallica è composto da un'asola fissata al serramento e un giunto con doppia guarnizione. L'asola permette al giunto minime traslazioni. Tale possibilità unita all'elasticità delle doppie guarnizioni permette di assorbire tutte le possibili dilatazioni termiche delle due diverse strutture.

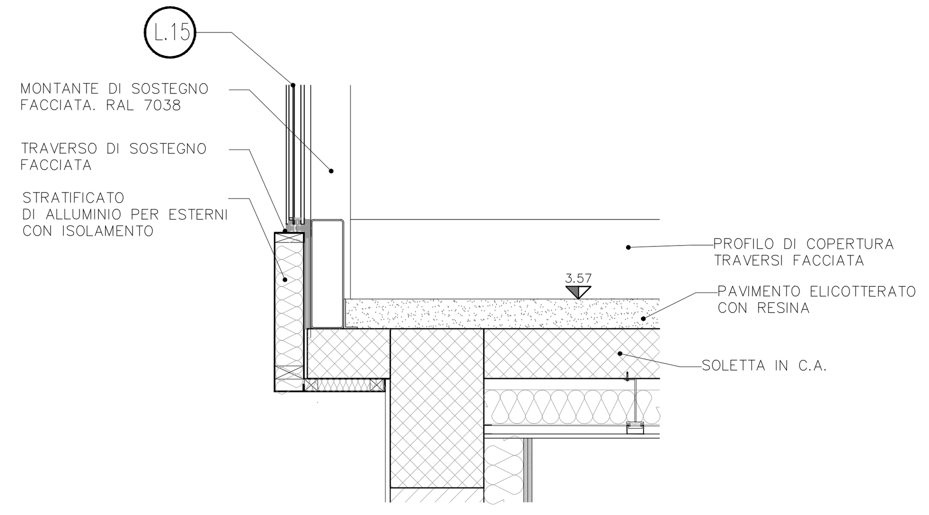

D03 INTERSEZIONE FACCIATA CON COPERTURA

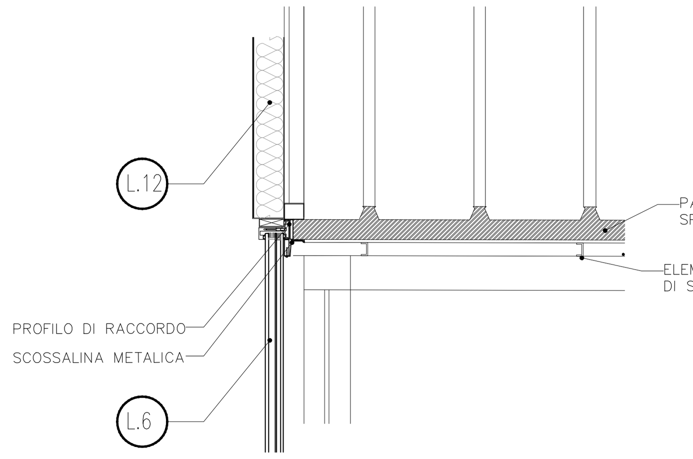

D02 INTERSEZIONE FACCIATA CON COPERTURA scala 1:10

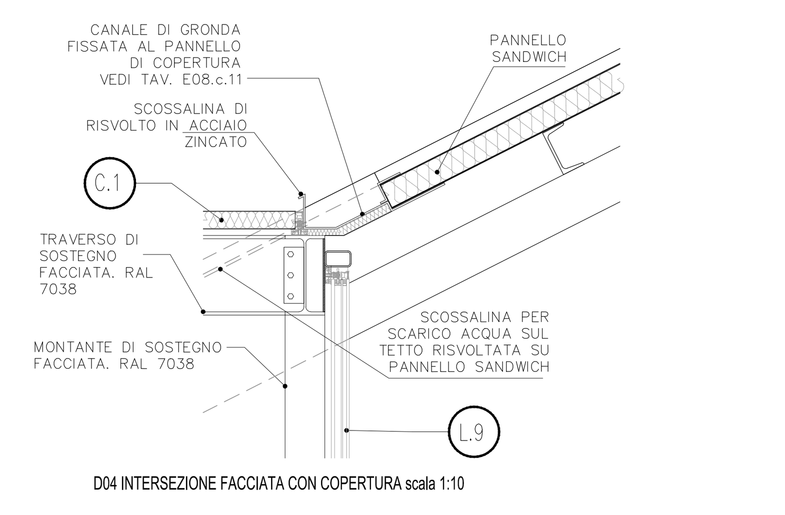

D04 INTERSEZIONE FACCIATA CON COPERTURA scala 1:10

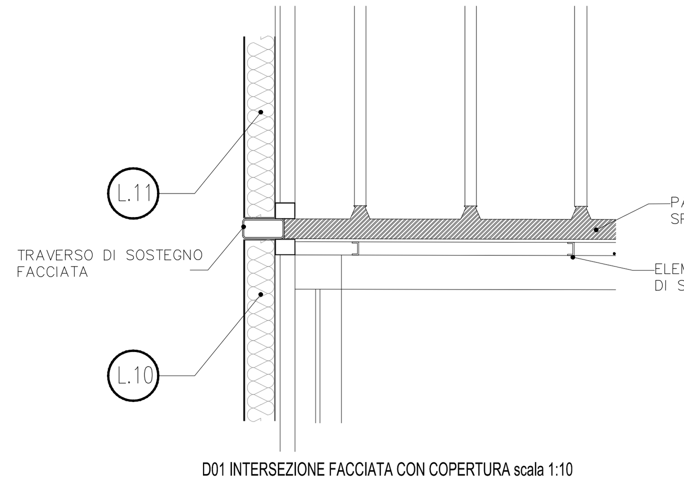

D01 INTERSEZIONE FACCIATA CON COPERTURA scala 1:10

PARTICOLARI SERRAMENTO scala 1:2

sezione verticale sistema facciata

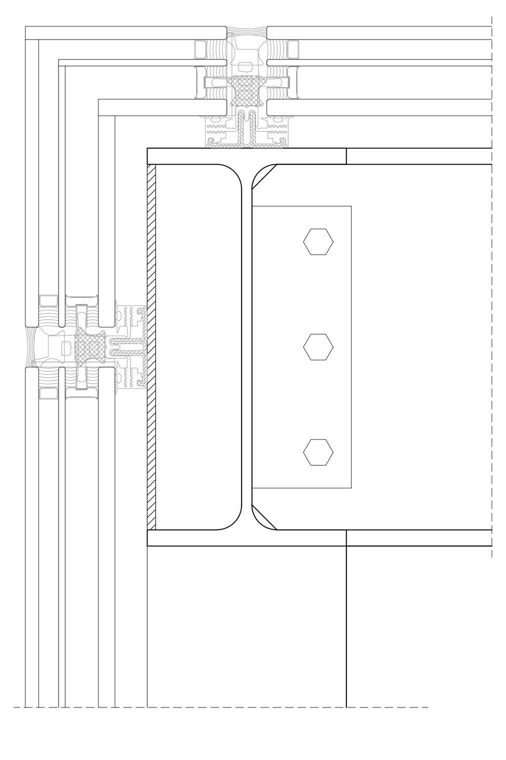

sezione orizzontale siatema facciata

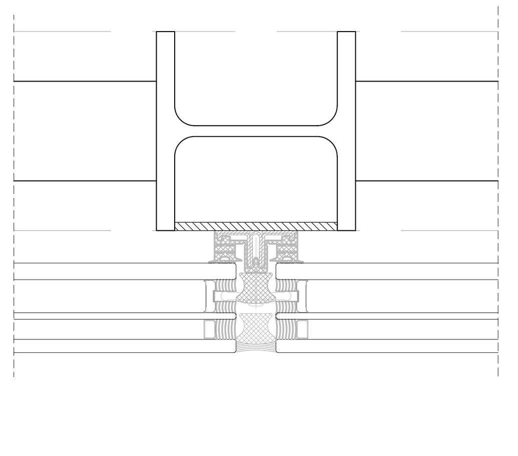

sezione orizzontale d'angolo
aggancio sistema facciata porta interna

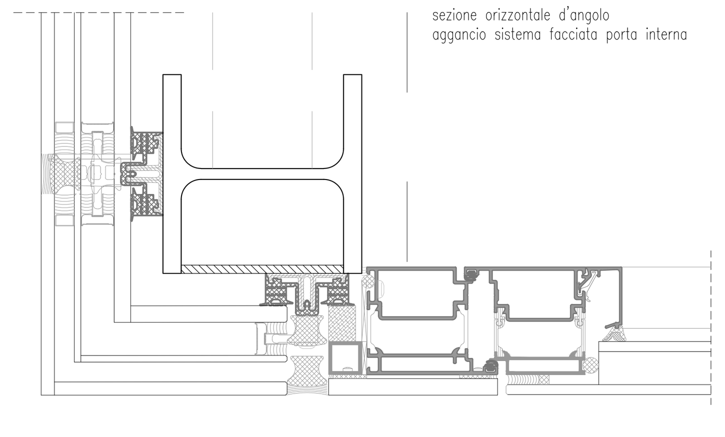

SPECCHIATURE COPERTURA LANTERNA scala 1: 50

VETRO COPERTURA LANTERNA
quantità: n°2

Caratteristiche tecniche
vetro esterno: stratificato temprato 88.4 mm ESG+H selettivo suncool neutral blue emissività 0.01+0.02
intercapedine: 16 mm argon (90%)
vetro centrale : float extrachiaro 8 mm temprato ESG + H
intercapedine: 20 mm argon (90%)
Vetro interno: stratificato acustico chiaro di sicurezza 66.2 low-e emissività 0.01+0.02
Spessore: 75 mm Peso: 92 kg/mq

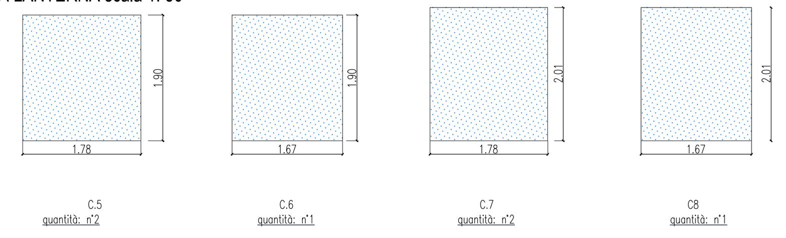

SPECCHIATURE PARETI LANTERNA scala 1: 50

VETRATE VERTICALI

Caratteristiche tecniche
vetro esterno: 10 mm chiaro temprato ESG+H selettivo suncool neutral blue emissività 0.01+0.02
intercapedine: 16 mm argon (90%)
vetro centrale: float extrachiaro 8 mm temprato ESG + H
intercapedine: 20 mm argon (90%)
Vetro interno: stratificato acustico chiaro di sicurezza 66.2 low-e emissività 0.01+0.02
Spessore: 67mm Peso:77kg/mq

PANNELLI COIBENTATI VERTICALI

Pannelli sandwich coibentati spessore 7cm con finitura in metallo verniciato.
RAL7038 interni
RAL4001 esterni

PANNELLI COIBENTATI ORIZZONTALI
(copertura lanterna)

Pannelli sandwich coibentati spessore 7cm con finitura in metallo verniciato

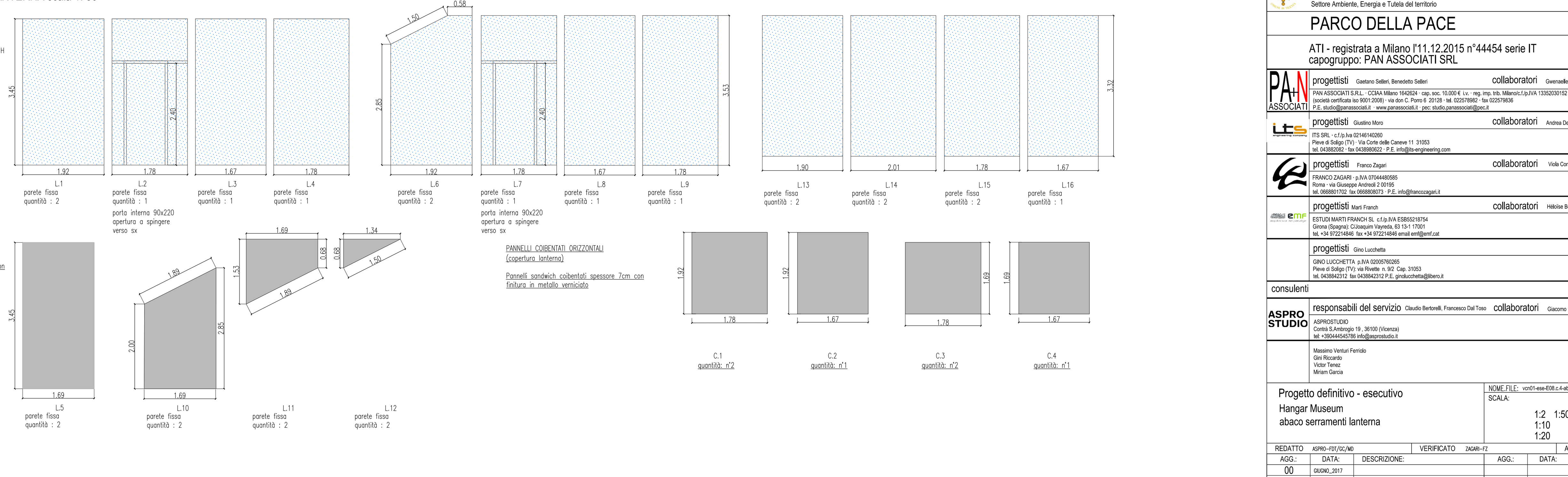

COMUNE DI VICENZA
DIPARTIMENTO TUTELA E GESTIONE DEL TERRITORIO
Settore Ambiente, Energia e Tutela del territorio

PARCO DELLA PACE

ATI - registrata a Milano l'11.12.2015 n°44454 serie IT
capogruppo: PAN ASSOCIATI SRL

PA+N ASSOCIATI
progettisti Gaetano Selleri, Benedetto Selleri
collaboratori Gwenaelle Charrier, Davide Bossi, Pietro Amato
PAN ASSOCIATI S.R.L. · CCIAA Milano 1642624 · cap. soc. 10.000 € i.v. · reg. imp. trib. Milano/c.f./p.IVA 13352030152 Milano
(società certificata iso 9001:2008) · via don C. Porro 6 20128 · tel. 022578982 · fax 022579836
P.E. studio@panassociati.it · www.panassociati.it · pec: studio.panassociati@pec.it

its
progettisti Giustino Moro
collaboratori Andrea De Pin, Carlotta Sadoch, Matteo Tancon, Matteo Furlan
ITS SRL - c.f./p.Iva 02146140260
Pieve di Soligo (TV) · Via Conte delle Caneve 11 31053
tel. 043882082 · fax 0438980622 · P.E. info@its-engineering.com

progettisti Franco Zagari
collaboratori Viola Corbari, Endri Memaj, Sarah Amari, Leonardo Zagari
FRANCO ZAGARI · p.IVA 07044480585
Roma · via Giuseppe Andreoli 2 00195
tel. 0668801702 fax 0668808073 · P.E. info@francozagari.it

emf
progettisti Martì Franch
collaboratori Héloïse Bouju
ESTUDI MARTI FRANCH SL c.f./p.IVA ESB55218754
Girona (Spagna): C/Joaquim Vayreda, 63 13-1 17001
tel. +34 972214846 fax +34 972214846 email emf@emf.cat

progettisti Gino Lucchetta
GINO LUCCHETTA p.IVA 02005760265
Pieve di Soligo (TV): via Rivette n. 9/2 Cap. 31053
tel. 0438842312 fax 0438842312 P.E. ginolucchetta@libero.it

consulenti

ASPRO STUDIO
responsabili del servizio Claudio Bertorelli, Francesco Dal Toso
collaboratori Giacomo Casentini
ASPROSTUDIO
Contrà S.Ambrogio 19 , 36100 (Vicenza)
tel: +390444545786 info@asprostudio.it

Massimo Venturi Ferriolo
Gini Riccardo
Victor Tenez
Miriam Garcia

Progetto definitivo - esecutivo
Hangar Museum
abaco serramenti lanterna

NOME FILE: vcn01-ese-E08.c.4-abaco serramenti lanterna-1706.dwg

SCALA: 1:2 1:50 1:10 1:20

TAV. E08.c.4

REDATTO	ASPRO-FDT/GC/MD	VERIFICATO	ZAGARI-FZ	APPROVATO	PAN-BS
AGG.:	DATA:	DESCRIZIONE:	AGG.:	DATA:	DESCRIZIONE:
00	GIUGNO_2017				
01	SETTEMBRE_2017	REVISIONE			